Variable AC-Spannungsversorgung

REOLAB 126/230/8,30

Beschreibung

Laborbereich, Prüffeld, Schulen. Test- und Prüfsysteme mit variabler Wechselspannung.
> Gemäß: VDE 0552
> Prüfspannung: 2,5 kV AC
> Schutzart: IP 20
> Umgebungstemperatur: 40°C

- **Übersichtliche Bedienung**
- **Kurzzeitüberlastung möglich**

- Einfache Anschlussmöglichkeit
- Sicherheitskreis vorhanden
- Einschaltstrombegrenzung
- Kurz- und Überlastschutz
- Höhere Leistungen und andere Spannungen auf Anfrage

Prinzipschaltbild

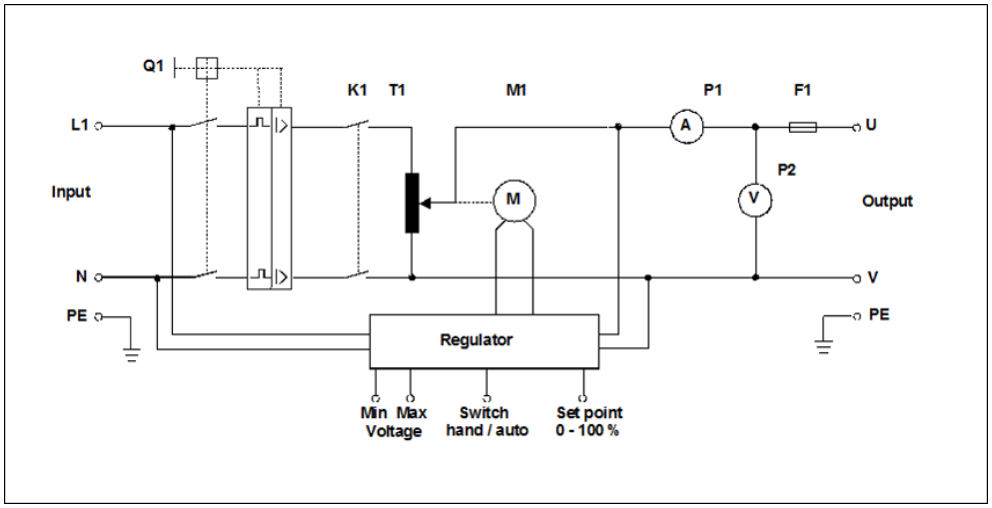

Type	Netzspannung [V]	Ausgangsstrom [A]	Ausgangsspannung [V]	Stellzeit [s]	Ausgangsleistung [kVA]
Reolab 126 / 2,30	230	10	0...230	ca. 25	2,30
Reolab 126 / 3,45	50 / 60 Hz	15	0...230		3,45
Reolab 126 / 4,14		18	0...230		4,14
Reolab 126 / 5,75		25	0...230		5,75
Reolab 126 / 7,36		32	0...230		7,36
Reolab 126 / 8,30		36	0...230		8,28
Reolab 126 / 9,2		40	0...230		9,20

Stand: 25.05.2013

Irrtümer und Änderungen vorbehalten

Variable AC-Spannungsversorgung

REOLAB 126/230/8,30

Ausstattung
> Analoge Instrumente für Spannungs- und Stromanzeige
> Hauptschütz
> Eingang und Ausgang auf Klemmleiste
> Drucktaster Spannung Min / Max
> Leuchtdrucktaster Hauptschütz Ein / Aus
> Not-Aus-Taster
> Leuchtmelder Min. Position
> Warnlampen Rot / Grün
> Tastverhältnisregler TVR 6500 Regelgenauigkeit ca. 1%, Regelzeit ca. 15 sek.
> Lackierung: RAL 7001/7035

Optionen

> Digitale Volt- und Amperemeter 96 x 48 mm mit echter Effektivwertmessung
> Sekundärschütz
> Umschalter Sollwert Extern / Intern
> Sollwertpotentiometer 0...100 %
> Umschalter Hand / Reglerbetrieb
> Sollwert Extern 0...10 V DC
> SPS-Ansteuerung

Stand: 25.05.2013

Irrtümer und Änderungen vorbehalten

Variable AC-Spannungsversorgung

REOLAB 126/230/8,30

Maßbild

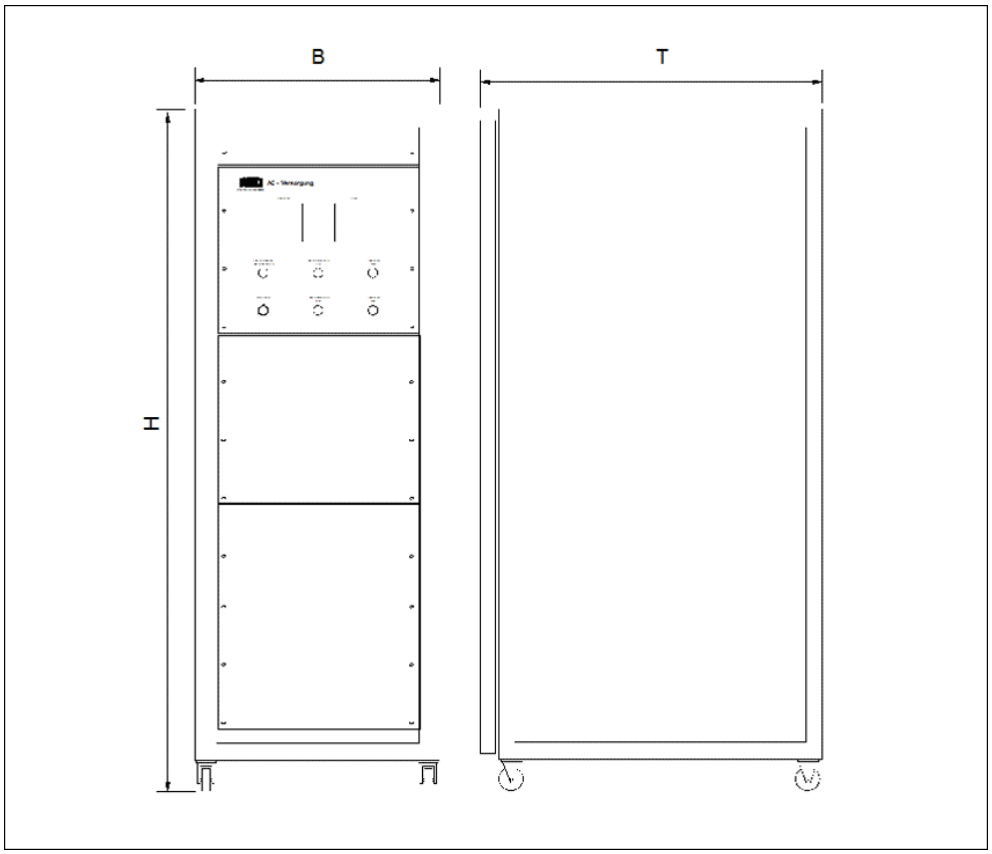

Type	Breite (B) (mm)	Tiefe (T) (mm)	Höhe (H) (mm)
REOLAB 126 / 2,3 – 4,14	512	500	500
*REOLAB 126 / 5,75 – 7,36	512	500	930
*REOLAB 126/ 8,28 – 9,20	600	600	1200 +Fahrbar mittels Bock- und Lenkrollen

Irrtümer und Änderungen vorbehalten